C.R. LAURENCE Ges.m.b.H.
PROFESSIONELLE QUALITÄT

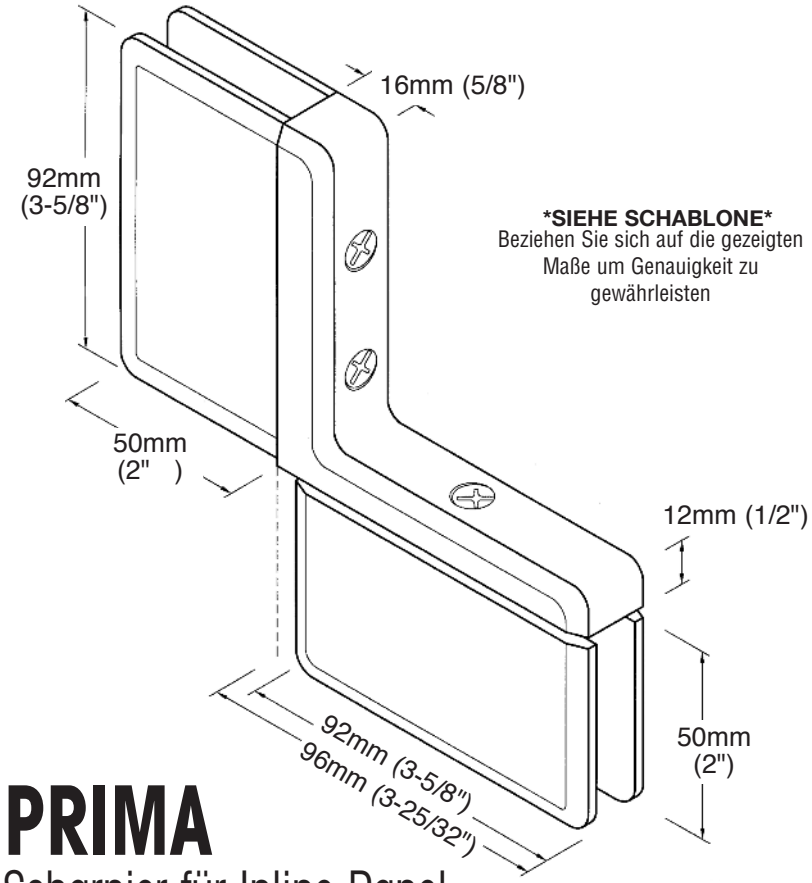

PRIMA

Scharnier für Inline Panel

ART. NR. PPH04

Bevorzugte Kantenmontage-Methode (eben mit der oberen Türkante) Seite 4G-20
Alternative Kantenmontage-Methode (eben mit der oberen Türkante) Seite 4G-21

*Maximale Türkapazität	8mm (5/16") Glas		10mm (3/8") Glas	
	Gewicht	Breit	Gewicht	Breite
Verwendung mit 2 Beschläge	46 kg (100 lbs)	787mm (31")	46 kg (100 lbs)	787mm (31")

***HINWEIS:** Überschreiten Sie nicht das maximale Türgewicht oder Türbreite bei der Auswahl der korrekten Beschlagsanzahl.

Wichtige Information:

Template Optionen: Die Glas- an-Glas montierten PPH02 Scharniere bieten zahlreiche Möglichkeiten von Schablonen. Sie finden es in der unteren linken Ecke der Seite für die verschiedene Auswahlmöglichkeiten. Wenn Sie ein Kantenmontage Template verwenden, die Fähigkeiten Ihres Glas-Temperierer bestimmt Ihre Wahl der bevorzugten oder alternativen Methoden. Die bevorzugte Methode hat einen ganzen Beinausschnitt, die eine vertikale Dichtung der ganzen Länge auf der Bandseite ermöglicht. Die Alternativen Methoden haben alle einen kurzen Beinausschnitt, was zu einer unterbrochenen Dichtung führt.

Optionale Drehstifte: Optional 5° Drehstifte (Art. Nr. P1VP1N) werden als ein Set verkauft, einer für das obere Scharnier und ein Stift für das untere Scharnier. Diese 5° versetzten Drehstifte ermöglichen den Installateur die Schließposition der Tür um 5° nach innen oder außen zu verstellen.

Technische Daten:

Glasdicke: 8mm (5/16") bis 10mm (3/8") gestärktes Sicherheitsglas
Konstruktion: Massives Messing
Schließart: Selbst-zentrierend, wenn innerhalb der 15° Schließposition
Ausschnitt erforderlich
Inhalt: Dichtungen, Schrauben und Schablone

Verwenden der Dichtungen:

Für 8mm (5/16") Glas: Verwenden Sie eine dicke Dichtung und eine dünne Dichtung auf beiden Seiten
Für 10mm (3/8") Glas: Verwenden Sie eine dicke Dichtung auf beiden Seiten

Empfehlungen:

Für die öffentliche Sicherheit empfehlen wir nur die Verwendung von gehärtetem Sicherheitsglas.
Keine Elektro-Werkzeuge bei der Installation von Scharnieren verwenden.

Wartungsrichtlinien:

- Verwenden Sie nie ein scheuerndes Reinigungsmittel auf der Hardware. Viele der Komponenten sind mit einem Klarlack überzogen, der irreparabel beschädigt wird, wenn zu harsche, scheuernde Chemikalien verwendet werden. Beraten Sie Ihre Kunden, die Hardware täglich mit einem sauberen, weichen Tuch zu reinigen, das ist der beste Weg die Hardware zu bewahren. Wenn Minerealablagen aufbauen, mischen Sie ein paar Tropfen einer milden Seifenlösung (wie Ivory oder ein ähnliches Produkt) mit warmem Wasser. Mit einem weichen nicht-scheuerndem Tuch reinigen, gründlich mit klarem, warmen Wasser spühlen und trocknen.

C.R. Laurence G.m.b.H.
crlaurence.de
Für technische Unterstützung kontaktieren Sie uns gebührenfrei unter 00 800 0421 6144 oder mit E-Mail unter crlaurence.de, in USA (800) 421-6144; in Kanada (877) 421-6144. Fragen Sie nach unsere "Technische Kundendienst" Gebührenfreie Fax: 00 800 0262 3299

© Copyright 2005, C.R. Laurence Co., Inc_SDT21_U5

C.R. LAURENCE Ges.m.b.H.
PROFESSIONELLE QUALITÄT

VORDERANSICHT

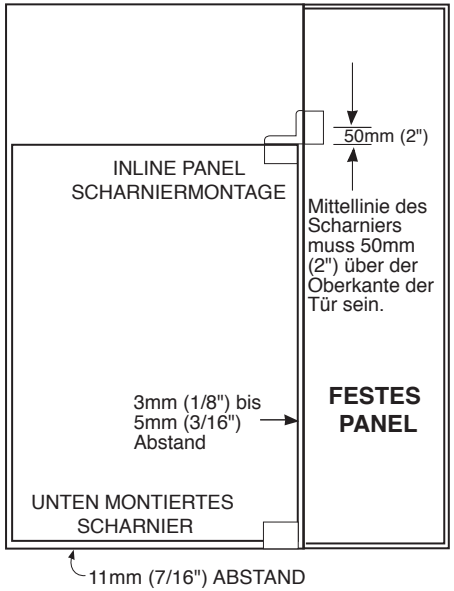

Immer Maße verwenden

um Genaulgkeit zu gewährleisten

WICHTIG:
Projektieren Sie die Maße von der Glaskante.

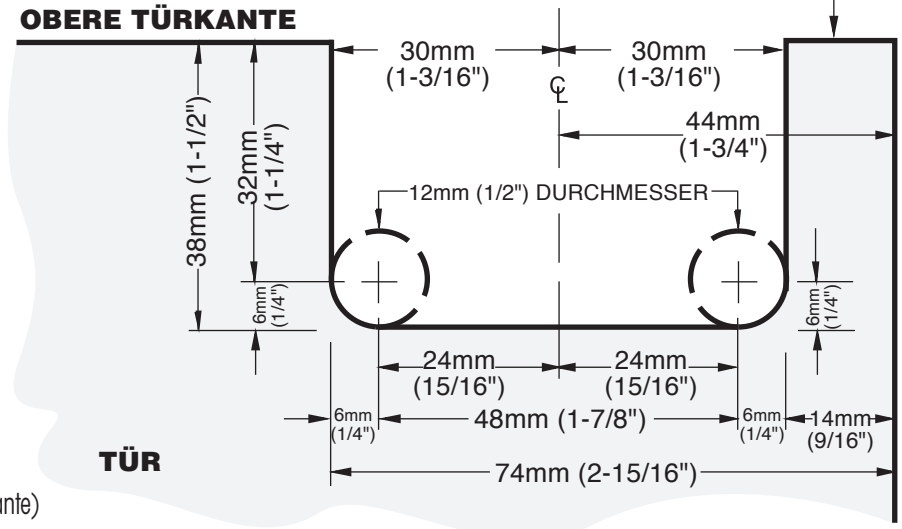

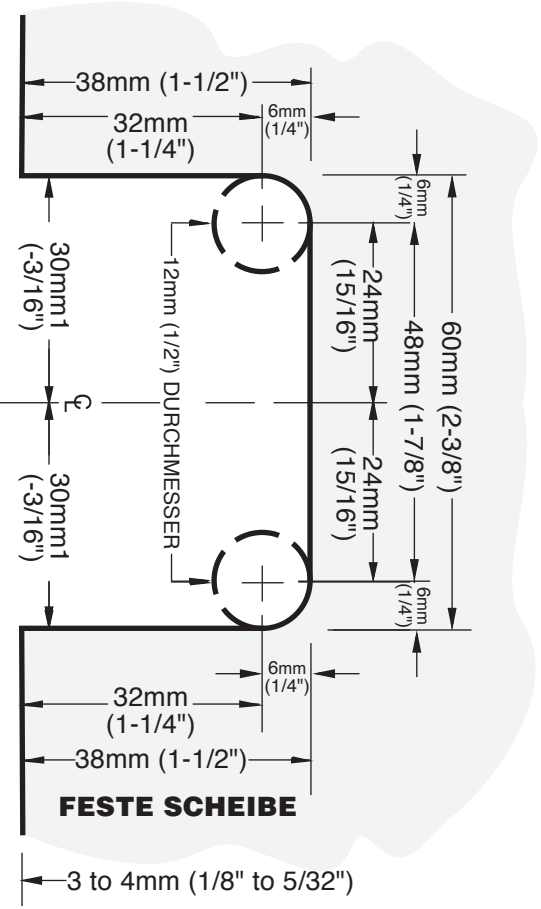

PRIMA

Scharnier für Inline Panel

ART. NR. PPH04

Bevorzugte Methode (Eben mit der oberen Türkante)

4G-20

© Copyright 2005, C.R. Laurence Co., Inc_SDT21_U5