MUNDUS Oberlichtbeschlag PT30

38.300/38.303/38.306

MUNDUS Comfort, Einsatz mit Zapfen
Art. Nr. 38.300 - 8-12 mm Glas

MUNDUS Premium, Einsatz mit Zapfen
Art. Nr. 42.300 - 8-12 mm Glas
Art. Nr. 42.301 - 12-15 mm Glas
Art. Nr. 42.302 - 15-19 mm Glas
Art. Nr. 42.310 - 19-22 mm Glas

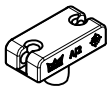

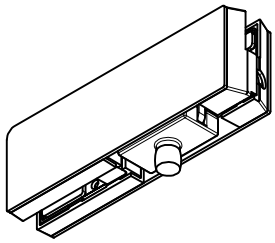

MUNDUS Comfort, Anschlageinsatz
Art. Nr. 38.303 - 8-15 mm Glas

MUNDUS Premium, Anschlageinsatz
Art. Nr. 42.303 - 8-15 mm Glas
Art. Nr. 42.305 - 15-19 mm Glas
Art. Nr. 42.311 - 19-22 mm Glas

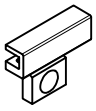

MUNDUS Comfort, Blindeinsatz
Art. Nr. 38.306 - 8-15 mm Glas

MUNDUS Premium, Blindeinsatz
Art. Nr. 42.306 - 8-15 mm Glas
Art. Nr. 42.308 - 15-19 mm Glas
Art. Nr. 42.312 - 19-22 mm Glas

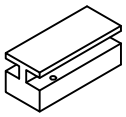

Glasbearbeitung
siehe Detail 38-040

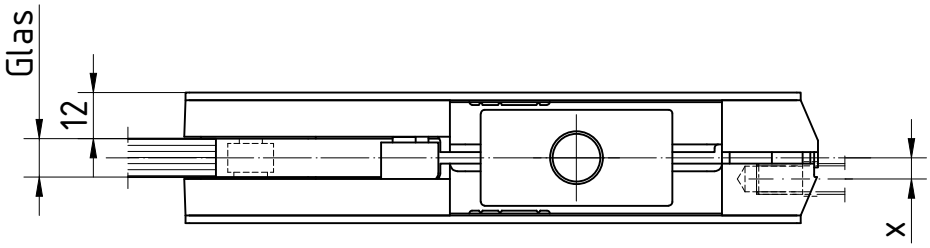

$x = \frac{1}{2}$ Glasdicke

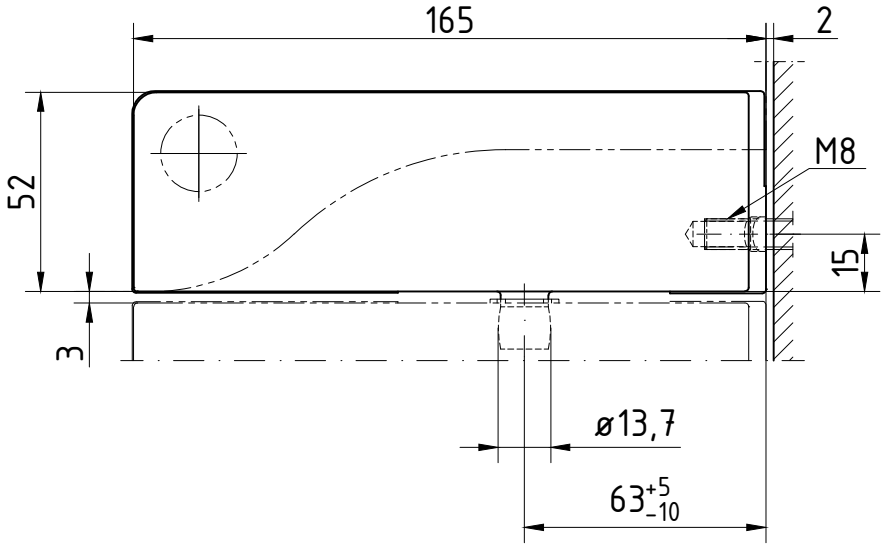

Wandbefestigung:
Art. Nr. 38.313
Art. Nr. 01.133
Art. Nr. 01.134
siehe Detail 38-027A

T:\Shared\DEBFN\Konstruktion_Interna\Detail\38\38-027.DWG

1:2 02.2018 / 013146 38-027

MUNDUS Glasbearbeitung "UNIVERSAL"

Unterer Eckbeschlag **PT10**
Oberer Eckbeschlag **PT20 / PT22**
Oberlichtbeschlag **PT30**
Oberlichtgegenkasten **GK20 / GK30**

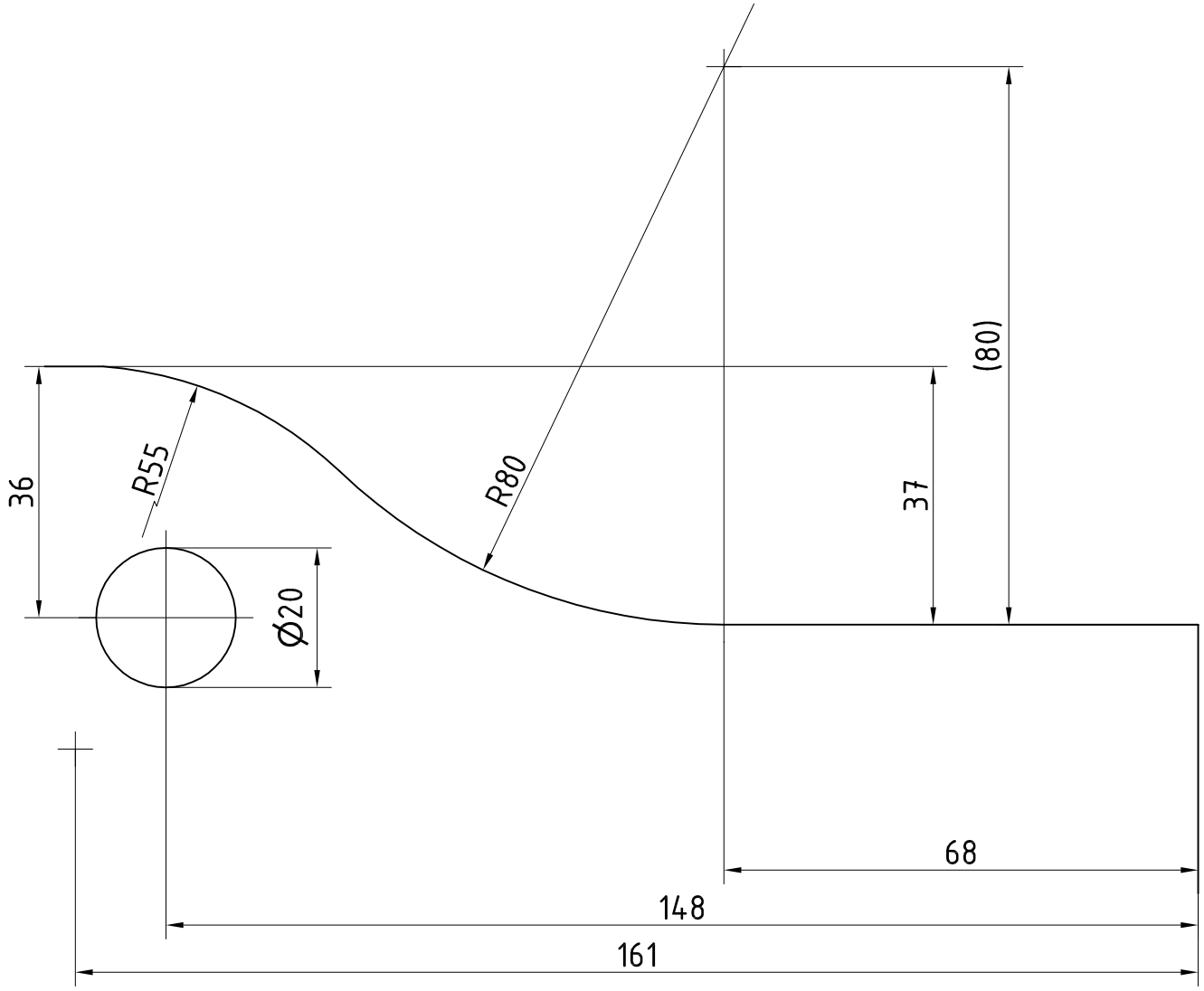

weitere mögliche Glasbearbeitungen siehe Detail 38-040a bis 38-040c

L:\DEBFN\WORKGROUPS\KONSTRUKTION_INTERNA\DETAIL\38\38-040.DWG

1:1 07.2015 / 010049 38-040