Drehlager für Holz-/Stahlrahmen

DORMA

01.123

PT 24 Zapfen Ø15 mm mit Anschraublasche

Anschraublasche zum Aufschrauben auf das Mauerwerk
Art. Nr. 01.123
Ausführung: LM, MS und Niro)

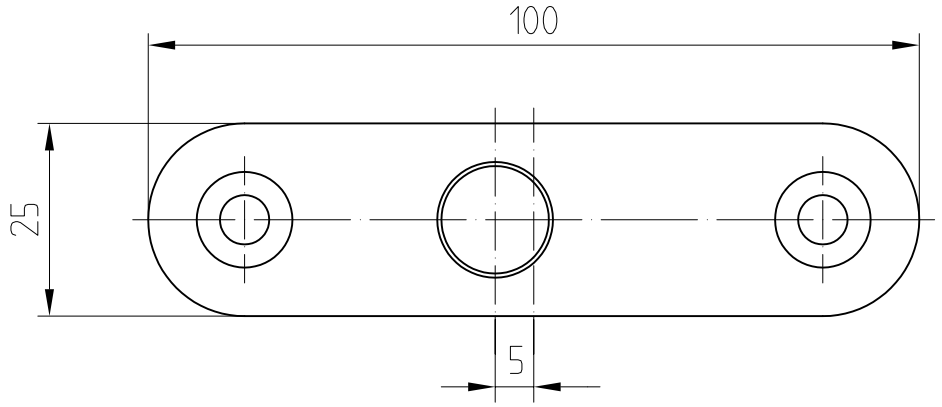

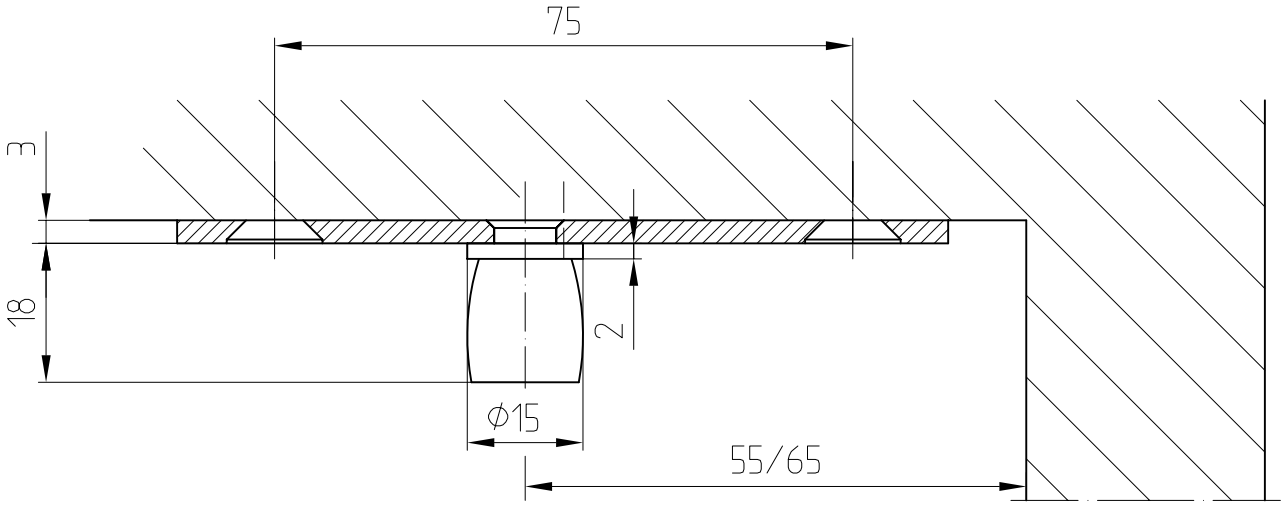

F:\DATEN\DETAIL\03\03-044.DWG

1:1

01.05

03-044