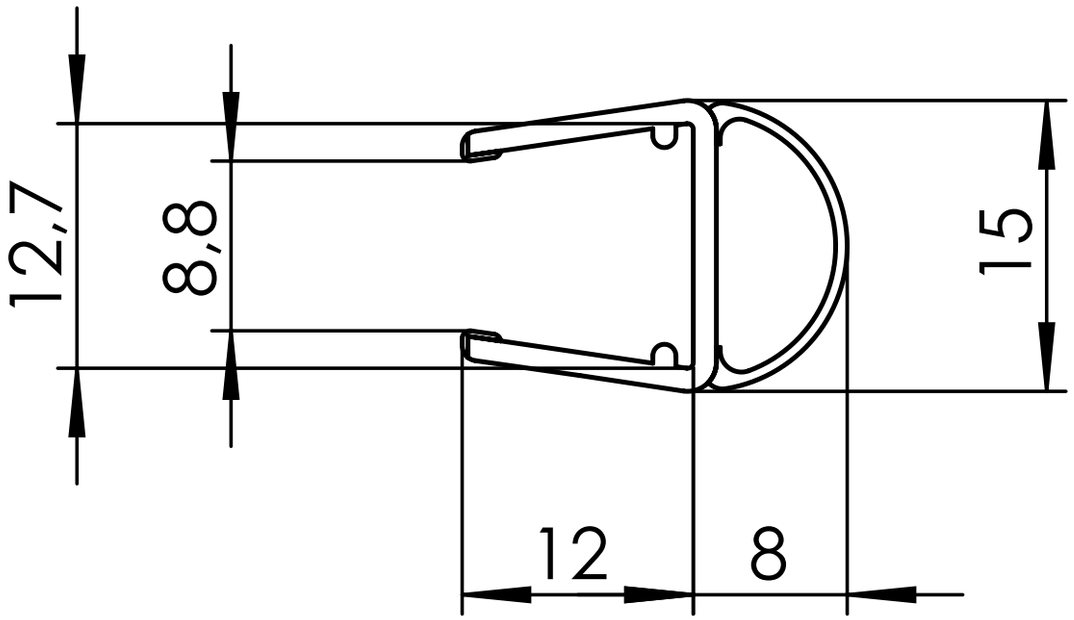
12,7
8,8
15
12
8