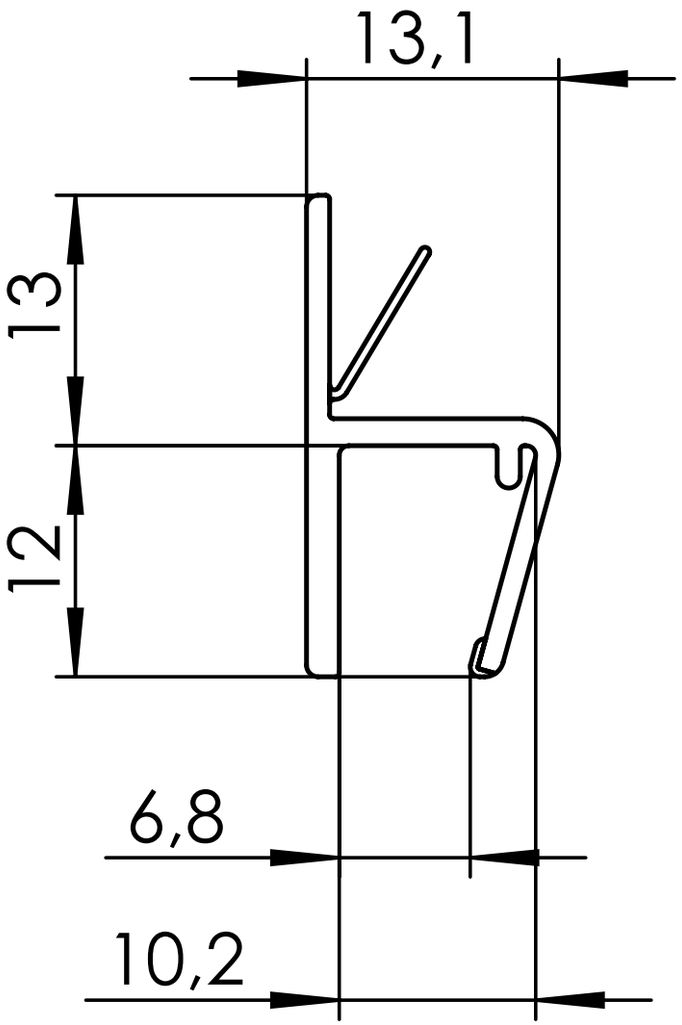
13,1
13
12
6,8
10,2